ORCON

Handleiding voor installatie en onderhoud

WTU-B-TA / WTU-DA-TA

Warmteterugwinunit met tegenstroomwisselaar, Regin-regelaar 5.0 en extern display

Deze handleiding is bedoeld voor de installateur en gebruiker van de Warmteterugwinunits van het type WTU-B-TA en WTU-DA-TA. De handleiding bevat belangrijke informatie over de installatie en het onderhoud van de WTU.

Deze handleiding hoort bij de uitvoeringen:

WTU-03-B-TA	WTU-03-DA-TA
WTU-04-B-TA	WTU-04-DA-TA
WTU-06-B-TA	WTU-06-DA-TA
WTU-09-B-TA	WTU-09-DA-TA
WTU-11-B-TA	WTU-11-DA-TA

CE

Inhoudsopgave

1. Veiligheidsinformatie 2
2. Inbedrijfstelling en controlelijst 3
3. Opbouw WTU 4
4. Technische specificaties 6
5. Afmetingen en gewichten 8
6. Transport- en hijsinstructies 11
7. Bevestiging BSDA buitenset (Optioneel) 12
8. Elektrische aansluiting 16
9. Inbedrijfstellen en instellingen wijzigen 20
   - A. Configuratie via de webbrowser/HTML-interface 20
   - B. Inbedrijfstellen en instellingen wijzigen met de Application Tool 23
   - C. Instellingen wijzigen met het bedieningsdisplay 25
10. Onderhoud 27
11. Installatie- & onderhoudsrapport Orcon WTU 30
12. Storingen 32
13. EU-Conformiteitsverklaring 33
14. Service onderdelen 34

Notities 35

1. Veiligheidsinformatie

- Tijdens de installatie moet men handschoenen dragen. Het negeren van deze waarschuwing kan leiden tot letsel.
- Onvakkundig handelen kan leiden tot brand, elektrische schok of letsel.
- Alleen gemachtigde monteurs zijn bevoegd de WTU te repareren en te demonteren.
- Kies een geschikte, stevige plaats om de WTU te installeren. Controleer of het dak voldoende dragend vermogen heeft. Zie hoofdstuk 5 voor gewichten en afmetingen.
- De buitenkanalen moeten op afschot naar buiten gericht geïnstalleerd en correct geïsoleerd worden. (Regenwater kan kortsluiting en andere schade veroorzaken.)
- De elektrische bedrading dient te worden aangelegd volgens het meegeleverde bedradingsschema, zie hoofdstuk 8.
- Bevestig de WTU aan het aardecontact.
- Installeer altijd een werkschakelaar met een minimale opening van 3 mm tussen de contacten om de voeding veilig te kunnen uitschakelen.
- Installeer de WTU niet in een gekoeld magazijn, zwembad of andere locatie waar temperatuur en vochtigheid aanzienlijk afwijken van de normale binnenlucht. Het negeren van deze waarschuwing kan leiden tot storing aan het apparaat.
- Installeer de WTU-B-TA niet waar het direct aan regen wordt blootgesteld.
- Installeer de WTU niet in een ruimte waar zuur, alkalische damp of dampen van organische oplosmiddelen, verf of ander giftig gas aanwezig zijn, gas dat bijtende componenten bevat of hoge concentraties vettige rook. Het negeren van deze waarschuwing kan niet alleen leiden tot storing maar ook tot brand of vermogensverlies.
- Mocht er condensatie plaatsvinden, verwarm dan de verse buitenlucht voor met een voorverwarmer.

Opmerking: Een installatie welke niet overeenkomstig de installatie- en bedieningsvoorschriften is geïnstalleerd, valt buiten de garantie.

2. Inbedrijfstelling en controlelijst

Groupe Atlantic Nederland helpt u graag bij het inbedrijfstellen van de WTU. Nadat de installatie goedgekeurd is, krijgt u bovendien 1 jaar extra garantie. Voorafgaand aan de inbedrijfstelling en bij een eventuele storing dient u de onderstaande controlepunten na te lopen.
Eventuele aansturing door een gebouwbeheersysteem (GBS) wordt door derden verzorgd. Dit valt niet onder de inbedrijfsstelling door Groupe Atlantic Nederland. Indien het/de toestel(len) wordt/worden gekoppeld aan een GBS dienen deze niet aangesloten te zijn voordat de IBS plaats heeft gevonden.
U vraagt een Inbedrijfstelling aan via het aanvraagformulier op: www.orcon.nl/service

Controleer de installatie op de volgende punten:

- De WTU en alle externe apparatuur zijn volgens de installatie-instructies geïnstalleerd, zie hoofdstuk 6 en 7 en de meegeleverde handleidingen bij de externe apparatuur. ☐
- De elektriciteitskabels van de WTU zijn correct aangesloten, zie hoofdstuk 8. ☐
- Er is een werkschakelaar aangebracht. ☐
- De WTU heeft spanning en is geaard. ☐
- Bij een plaatsing in de buitenlucht (WTU-DA): Het toevoerlucht- en retourluchtkanaal zijn geïsoleerd. ☐
- Bij een plaatsing binnen: Het buitenlucht- en afvoerluchtkanaal zijn geïsoleerd. ☐
- De geluiddempers zijn geïnstalleerd en het kanaalsysteem is correct op de WTU aangesloten. ☐
- De luchtfilters zijn schoon en de luchtstroom is niet geblokkeerd. ☐
- De condensafvoer is correct aangesloten. ☐
- Er is genoeg ruimte voor het uitvoeren van service. De warmtewisselaar, filters en motoren zijn (via de deuren aan zijkant) toegankelijk en kunnen indien nodig vervangen worden, zie hoofdstuk 5. ☐

Controleer of de volgende gegevens beschikbaar (of eventueel ingesteld) zijn:

- Er is een weekschema ingesteld met de normale en gereduceerde ventilatorsnelheden. ☐
- Eventuele gewenste configuraties, zoals temperatuurregelfuncties, ventilatorregeling, externe regelfuncties zijn ingesteld of worden doorgegeven aan Groupe Atlantic Nederland. ☐

3. Opbouw WTU

WTU-B-TA

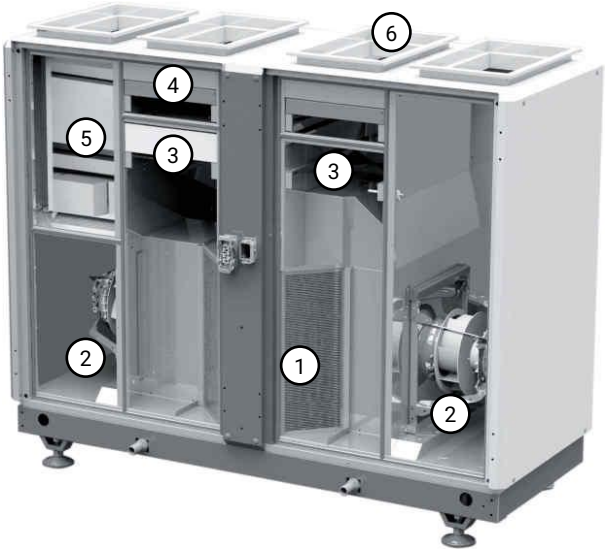

WTU-DA-TA

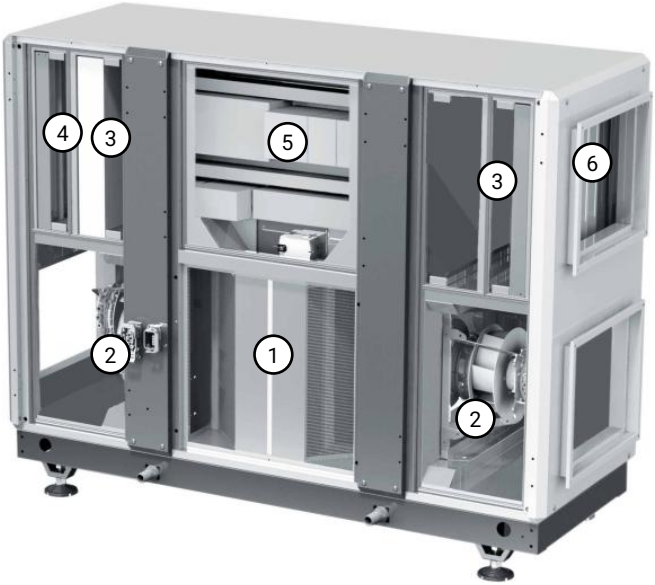

1. Tegenstroomwisselaar
2. Ventilatoren voor Toevoer- en Retourlucht
3. Filters voor Toevoer- en Retourlucht
4. Grof voorfilter (optioneel)
5. Regelaar
6. Kanaalaansluitingen

Aansluitzijde kanalen voor Toevoer- en Retourlucht
Bij alle toestellen kan gekozen worden voor een linkszijdige of een rechtszijdige uitvoering. Bij een rechtse uitvoering zitten de kanaalaansluitingen naar binnen (toevoerlucht en retourlucht) aan de rechter kant. Door de juiste uitvoering te kiezen blijven de servicedeuren toegankelijk, bijvoorbeeld bij plaatsing tegen een muur, en kan onnodig veel kanaalwerk voorkomen worden.

WTU-B-TA serie

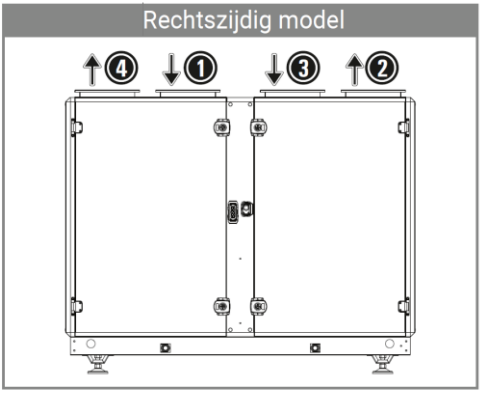

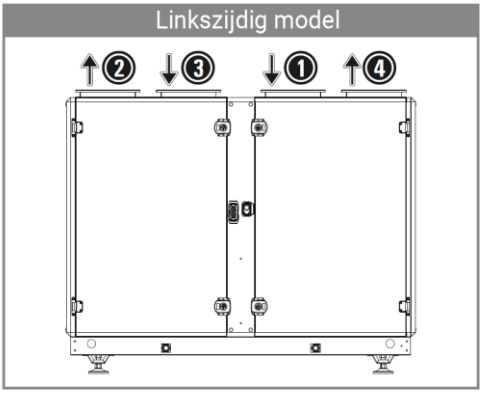

1 Buitenlucht - BL 2 Toevoerlucht - TL 3 Retourlucht - RL 4 Afvoerlucht - AL

WTU-DA-TA serie

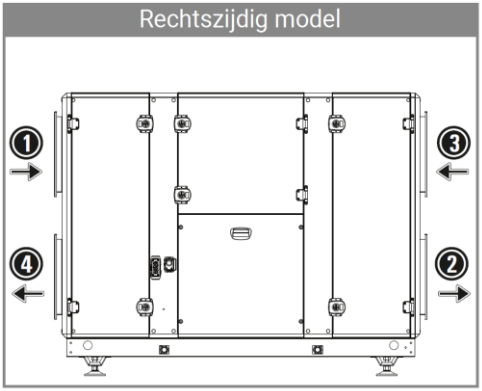

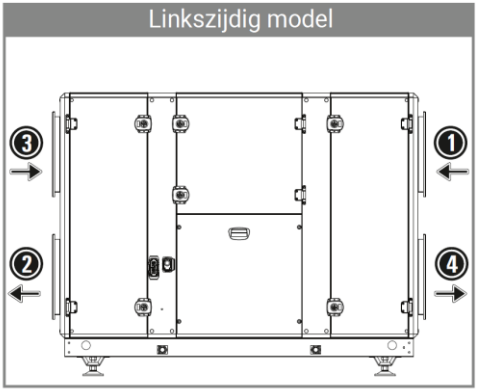

1 Buitenlucht - BL 2 Toevoerlucht - TL 3 Retourlucht - RL 4 Afvoerlucht - AL

4. Technische specificaties

In onderstaande tabel zijn de specificaties volgens EU-verordening 1253/2014 weergegeven voor de WTU-B-TA serie.

		WTU-03-B-TA	WTU-04-B-TA	WTU-06-B-TA	WTU-09-B-TA	WTU-11-B-TA
Producent		Orcon				
Typologie		Niet-residentiële ventilatie-eenheid (NRVE); Tweerichtingsventilatie-eenheid (TVE)				
Aandrijving		Variabel				
Thermisch rendement	%	77,8	77,9	78,9	80,7	80,2
Luchtvolume nominaal	m^3/h	1350	1850	3150	3200	3500
Luchtvolume maximaal	m^3/h	1600	2200	3450	5600	6050
Elektrisch ingangs- vermogen bij nominaal luchtvolume	W	830	1400	1800	2050	2250
SFPint	$W/(m^3/s)$	1169	1160	1114	1156	1138
Nominale externe druk	Pa	200				
Aanstroomsnelheid ontwerpdebiet	m/s	1,7	2,2	2,5	2,6	2,8
Daling interne druk ventilatie onderdelen (Ps,int)	Pa	351	358	360	328	330
Statische efficiëntie ventilatoren (EU) No. 327/2001	%	58	60	63	55	56
Geluidsvermogen kast	(LWA)	57,1	57,8	60,4	58,0	59,2
Interne lekkage	%	<3				
Externe lekkage	%	<3				
Energie-efficiëntie filters	-	D	E	E	E	E
Waarschuwingssignaal filters		Op het display				
Service en downloads		www.orcon.nl/service				

Bovenstaande waarden zijn gemeten bij gebalanceerd nominaal luchtvolume volgens EN308.

In onderstaande tabel zijn de specificaties volgens EU-verordening 1253/2014 weergegeven voor de WTU-DA-TA serie.

		WTU-03-DA-TA	WTU-04-DA-TA	WTU-06-DA-TA	WTU-09-DA-TA	WTU-11-DA-TA
Producent		Orcon				
Typologie		Niet-residentiële ventilatie-eenheid (NRVE); Tweerichtingsventilatie-eenheid (TVE)				
Aandrijving		Variabel				
Thermisch rendement	%	77,6	77,6	78,8	80,4	80,0
Luchtvolume nominaal	m^3/h	1400	1950	3250	3350	3650
Luchtvolume maximaal	m^3/h	1650	2250	3600	5800	6300
Elektrisch ingangs- vermogen bij nominaal luchtvolume	W	800	1100	1800	2000	2200
SFPint	$W/(m^3/s)$	1177	1170	1110	1136	1100
Nominale externe druk	Pa	200				
Aanstroomsnelheid ontwerpdebiet	m/s	1,3	1,5	1,6	1,7	1,7
Daling interne druk ventilatie onderdelen (Ps,int)	Pa	355	359	350	321	315
Statische efficiëntie ventilatoren (EU) No. 327/2001	%	58	59	61	54	55
Geluidsvermogen kast	(LWA)	56,2	57,2	59,9	57,4	58,7
Interne lekkage	%	<3				
Externe lekkage	%	<3				
Energie-efficiëntie filters	-	D	D	D	D	D
Waarschuwingssignaal filters		Op het display				
Service en downloads		www.orcon.nl/service				

Bovenstaande waarden zijn gemeten bij gebalanceerd nominaal luchtvolume volgens EN308.

5. Afmetingen en gewichten

WTU-B-TA

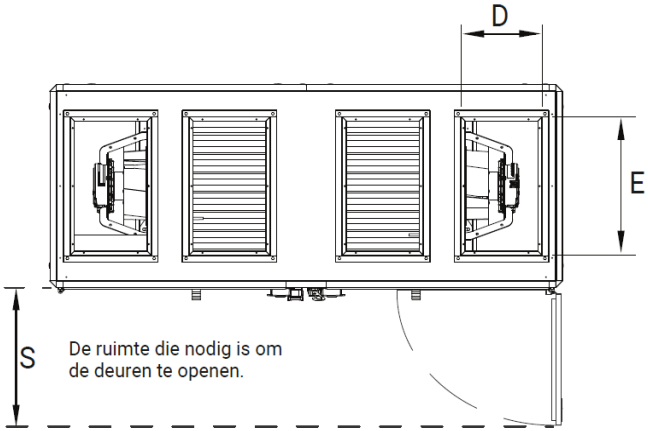

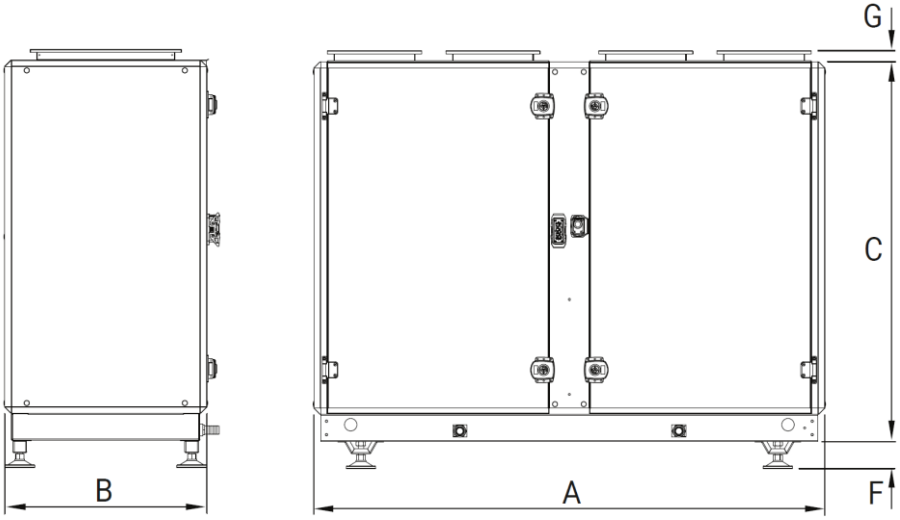

WTU-DA-TA

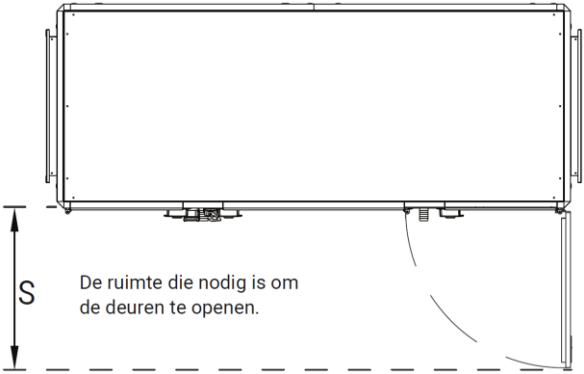

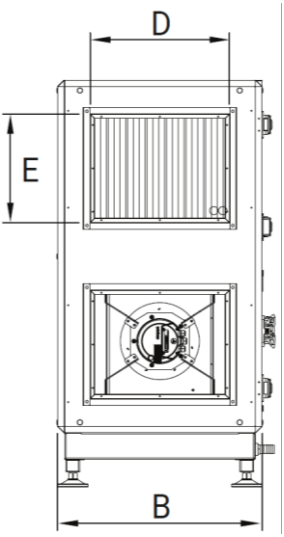

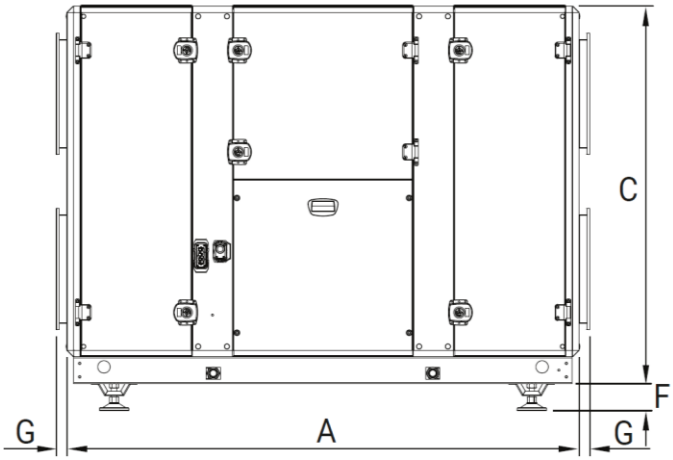

De afmetingen van de WTU's zijn in onderstaande tabellen weergegeven.

Afmetingen WTU-B-TA

	A	B	C	D x E	F	G	S	Gewicht (kg)
WTU-03-B-TA	1900	735	1240	500 x 300	100	40	800	275
WTU-04-B-TA	1900	735	1400	500 x 300	100	40	800	305
WTU-06-B-TA	2150	895	1645	700 x 400	100	40	900	420
WTU-09-B-TA	2150	895	1645	700 x 400	100	40	900	425
WTU-11-B-TA	2150	895	1745	700 x 400	100	40	900	485

Alle afmetingen zijn in millimeters.

Afmetingen WTU-DA-TA

	A	B	C	D x E	F	G	S	Gewicht (kg)
WTU-03-DA-TA	1900	735	1240	500 x 400	100	40	800	275
WTU-04-DA-TA	1900	735	1400	500 x 400	100	40	800	305
WTU-06-DA-TA	2150	895	1645	600 x 500	100	40	900	420
WTU-09-DA-TA	2150	895	1645	600 x 500	100	40	900	425
WTU-11-DA-TA	2150	895	1745	600 x 600	100	40	900	485

Alle afmetingen zijn in millimeters.

6. Transport- en hijsinstructies

Instructies bij het hijsen van de WTU

1. Loop tijdens het hijsen nooit onder de WTU.
2. Gebruik een hijsframe zoals op onderstaande afbeeldingen weergegeven.
3. Bepaal waar het zwaartepunt van de unit ligt en test dit door de unit enkele centimeters op te tillen. Verplaats indien nodig het hijspunt.
4. Onjuist hijsen van de WTU kan ernstig lichamelijk letsel of de dood tot gevolg hebben.

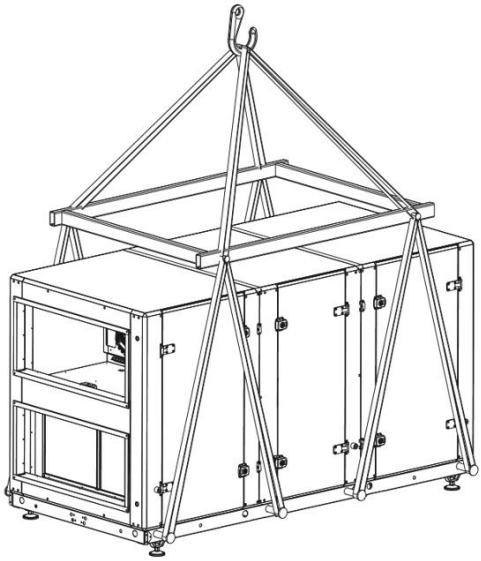

7. Bevestiging BSDA buitenset (Optioneel)

De buitenset voor de WTU-DA serie voorkomt dat vervuilde afvoerlucht zich vermengt met de verse aan te zuigen buitenlucht. Met onderstaande montagestappen wordt de buitenset gemonteerd.

Nr.	Aantal	Omschrijving	
1	2	Aanzuig- en uitblaaskap	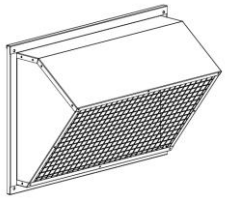
2	2	Uitblaaskanaalstuk	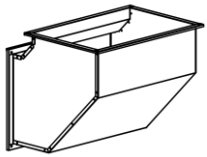
3	1	Afsluitstrip	
4	16	Bout M6x15	
5	6	Zelfstappende schroef	

Montagestappen

1. Bevestig de aanzuigkap (Nr. 1) met kit en de meegeleverde M6x15 bouten.

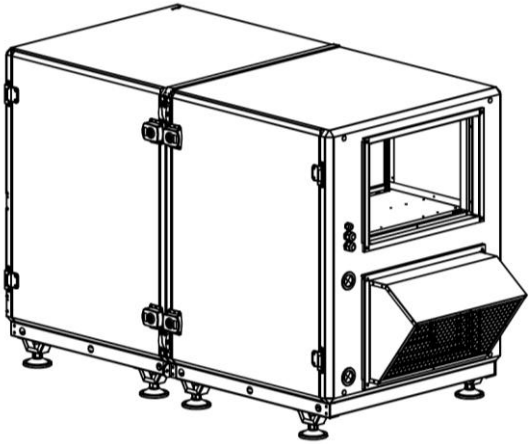

2. Bevestig deel 1 van het uitblaaskanaalstuk (Nr. 2) met kit en de meegleverde M6x15 bouten (beide uitblaaskanaalstukken zijn identiek).

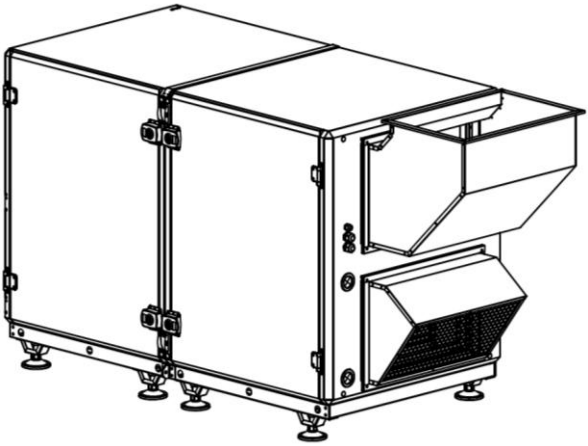

3. Bevestig deel 2 van het uitblaaskanaalstuk met de meegleverde M6x15 bouten.

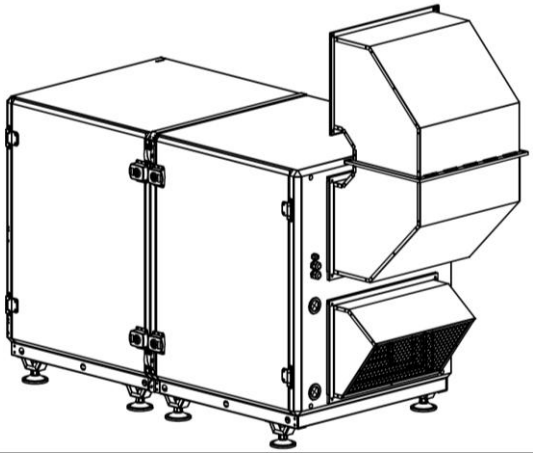

4. Het uitblaaskanaalstuk heeft een voorziening om eventueel binnengedrongen regenwater te kunnen afvoeren.

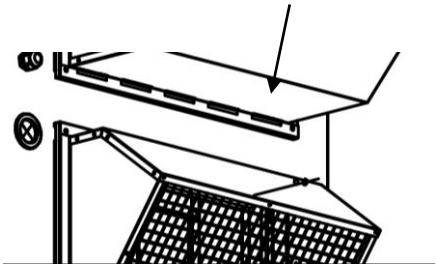

5. Op de bovenste uitblaasbocht dient de regenwaterafvoervoorziening te worden afgesloten met een afsluitstrip (Nr. 3). Breng eerst een ril kit aan op de afsluitstrip en monteer deze vervolgens met de zelftappende schroeven (Nr. 5)

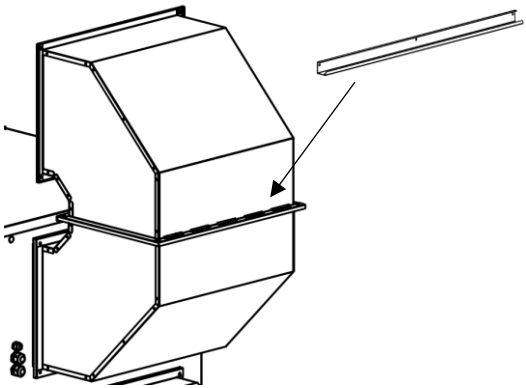

6. Bevestig ten slotte de uitblaaskap met de meegleverde M6x15 bouten.

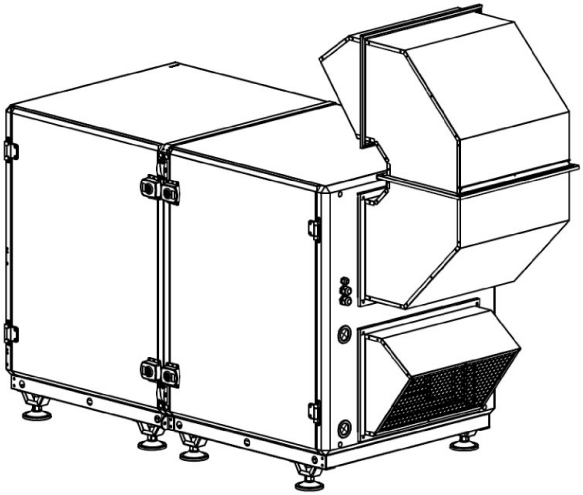

ORCON

ORCON

8. Elektrische aansluiting

Volg onderstaande instructie op voor het elektrisch aansluiten van de WTU

- Elektrische aansluitingen moeten worden uitgevoerd door bevoegd personeel.
- Tijdens de installatie moet de technicus alle vereiste veiligheidsmaatregelen nemen.
- De elektrische bedrading moet worden aangesloten volgens het aangegeven bedradingsschema. In de fabriek aangebrachte elektrische aansluitingen mogen niet worden gewijzigd.
- De elektriciteitskabels die worden gebruik voor aansluiting op het elektriciteitsnetwerk moeten voldoen aan de geldende standaarden.
- Tussen het elektriciteitsnetwerk en de WTU moet een werkschakelaar worden aangebracht. De werkschakelaar moet worden gekozen op basis van het totale vermogen en de spanning die op het typeplaatje zijn aangegeven.
- Gebruik van een (hoofd)zekering vóór de unit wordt aanbevolen. De WTU beschikt ook over enkele interne zekeringen zoals op elektriciteitsschema aangegeven.
- De standaard aderdiameters worden hieronder weergegeven. In alle gevallen dient NEN1010 gevolgd te worden.

Elektrische aansluitwaarde WTU

	Total (kW)	Spanning (V)	Aansluitwaarde	Aderdikte (mm^2)
WTU-03-B/DA-TA	0,9	230	1 x 16 A	1,5
WTU-04-B/DA-TA	1,5	230	1 x 16 A	1,5
WTU-06-B/DA-TA	2,3	400	3 x 16 A	1,5
WTU-09-B/DA-TA	3,4	400	3 x 16 A	1,5
WTU-11-B/DA-TA	5,7	400	3 x 16 A	1,5

Aansluiten toebehoren

Instructies voor het aansluiten en instellen van toebehoren staan beschreven in de Configuratiehandleiding welke te downloaden is via de website: www.orcon.nl/wtu-downloads

Aansluiten van het bedieningsdisplay

Het bedieningsdisplay wordt geleverd met een 10m lange kabel die op de regelaar is aangesloten. Indien gewenst kan de 10m lange kabel vervangen worden voor een kabel tot 100m. Hiervoor kan een RJ11 (verleng)kabel worden gebruikt. Bepaal een geschikte, niet-vochtige plaats voor de montage van het bedieningsdisplay. Boor indien nodig twee gaten in de wand om het bedieningsdisplay op te kunnen hangen (h.o.h.: 60 mm).

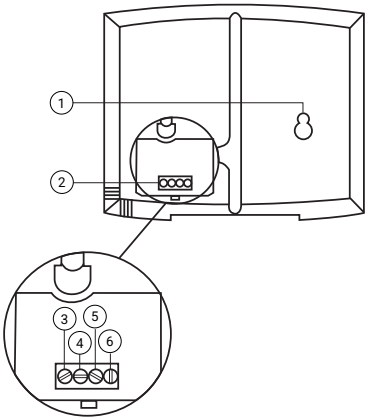

Positie beschrijving:
1 Montagegaten
2 Aansluitblok
3 Aansluiting – bruine kabel
4 Aansluiting – gele kabel
5 Aansluiting – witte kabel
6 Aansluiting – zwarte kabel

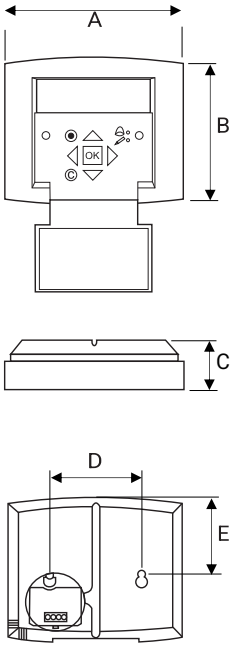

Afmetingen bediendisplay

A	B	C	D	E
115	94	26	60	50

Afmetingen in mm

Aansluitschema WTU-06/09/11-B/DA-TA

De WTU-03/04-B/DA-TA zijn 230V gevoed
en alleen aangesloten op L3

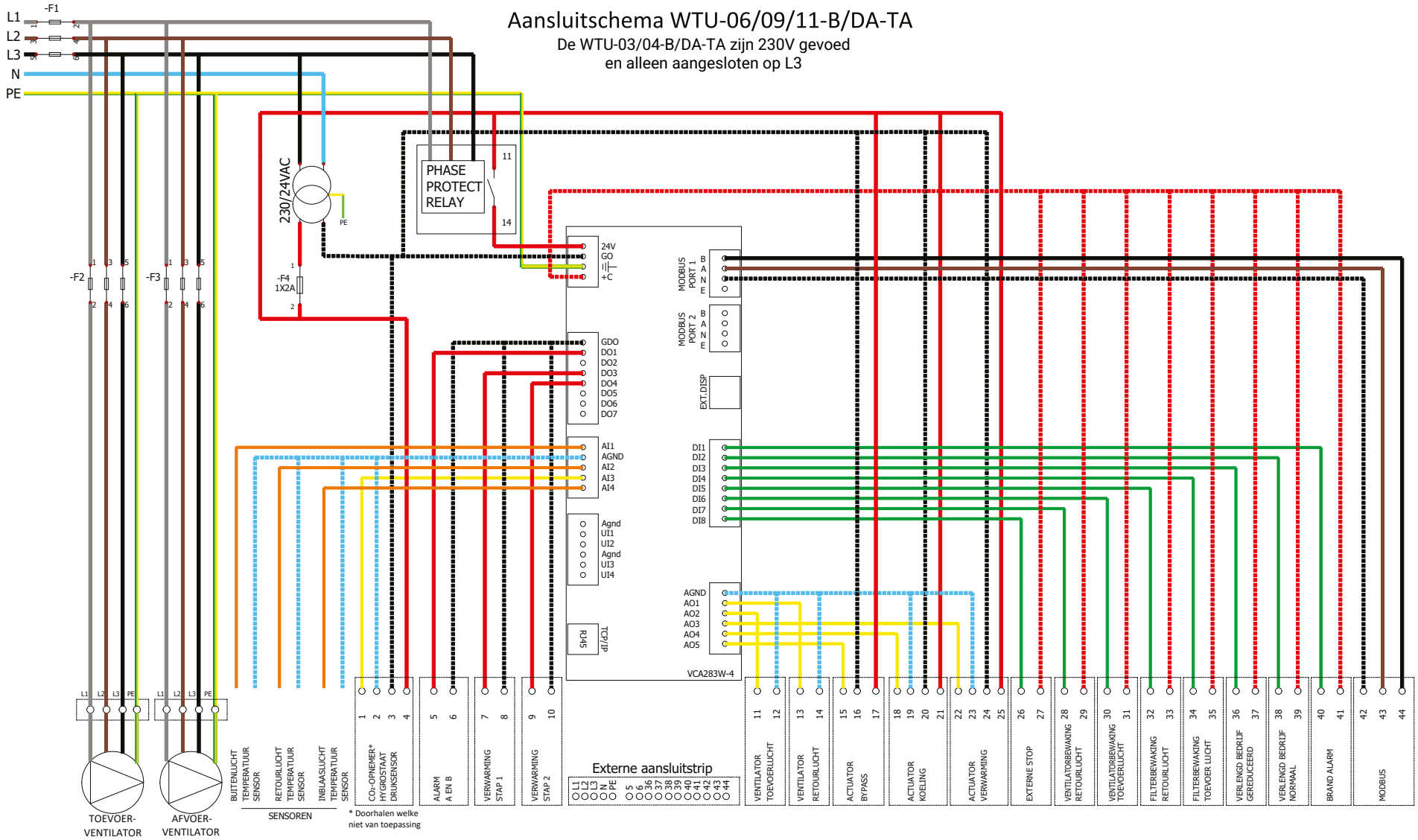

Kleur draad	Elektrische eigenschap
Grijs	L1 ~
Bruin	L2 ~
Zwart	L3 ~
Blauw	Nul
Geel / Groen	/ PE
Rood	24 VAC
Zwart / Wit	0 VAC
Rood / Wit	24 VDC +

Kleur draad	Elektrische eigenschap
Blauw / Wit	0 VDC
Geel	4-20 mA / 0-10 V
Oranje	NTC 10k / Pt1000
Groen	NC / NO Droog Contact
Zwart	Modbus B
Bruin	Modbus A
Zwart / Wit	Modbus N

ORCON

Contact Informatie

Groupe Atlantic Nederland B.V.
3905 PE Veenendaal Nederland

Website
www.orcon.nl

Telefoonnummer Verkoop
+31 (0)318 54 47 02

Telefoonnummer Service
+31 (0)318 54 47 05

Technische Service Support Mail
service.nl@groupe-atlantic.com

9. Inbedrijfstellen en instellingen wijzigen

Bij een complex ventilatiesysteem, zoals in veel gevallen bij een centraal WTU ventilatiesysteem, is het juist installeren niet altijd even makkelijk. Daarom is het wenselijk dat een ervaren servicemonteur de installatie controleert, de parameters van de WTU juist instelt en eventuele toebehoren in de software activeert. Bij een WTU-centraal is het daarom verplicht om de inbedrijfstelling door Groupe Atlantic Nederland uit te laten voeren. Zie hoofdstuk 2 voor het aanvragen van een inbedrijfstelling.

Er zijn drie manieren om na de inbedrijfstelling parameters in te zien en eventueel te wijzigen:

1. Via een **webbrowser/HTML-interface**
   Als een laptop via een UTP-kabel verbonden is met de regelaar, kan er een verbinding gemaakt worden door het IP-adres van de regelaar in de browser in te voeren.
2. Met gratis te downloaden software: de **Application Tool**
   Het programma biedt de mogelijkheid om alle instellingen te wijzigen en om extra toebehoren zoals een CO_2-opnemer, naverwarmer of druksensor te activeren en in te stellen. De Application Tool kan gedownload worden via www.orcon.nl/wtu-downloads.
3. Via het **bediendisplay**
   Enkele basisinstellingen kunnen gewijzigd worden.

In paragraaf A tot en met A worden bovenstaande manieren van bedienen en/of programmeren toegelicht.

Een uitgebreidere **configuratiehandleiding** is te downloaden via www.orcon.nl/wtu-downloads.

A. Configuratie via de webbrowser/HTML-interface

De Corrigo Ardo 5.0 controller heeft een ingebouwde HTML-interface. Via deze interface is de WTU uit te lezen en kunnen een parameters gewijzigd worden. Deze is te bereiken door het IP adres van de regelaar in te typen in een webbrowser. Indien de WTU is gekoppeld aan een router (DHCP = aan, zie hoofdstuk 9C) dan heeft de WTU een IP-adres toegewezen gekregen van het lokale netwerk.

IP-adres achterhalen

Door op het externe display vanuit het startscherm 6 keer op pijltje naar rechts te drukken wordt het IP-adres van de regelaar zichtbaar. In onderstaande afbeelding is het IP-adres in een webbrowser ingevoerd.

Overzicht van beginscherm

Het beginscherm geeft de volgende informatie weer:

- de gemeten temperaturen
- de gewenste inblaas temperatuur; indien er geen naverwarmer/koeler aangesloten is, kan de WTU alleen m.b.v. het openen/sluiten van de bypass de inblaastemperatuur beïnvloeden.
- het wisselaar signaal; dit geeft aan welk deel van de toevoerlucht over de wisselaar geleid wordt en welk deel via de modulerende bypass gaat. Het percentage wordt automatisch berekend om zo goed mogelijk de gewenste inblaastemperatuur bereiken.
- het aanstuurpercentage van de ventilatoren
- de gemeten CO_2-waarde (indien een CO_2-opnemer aangesloten is)

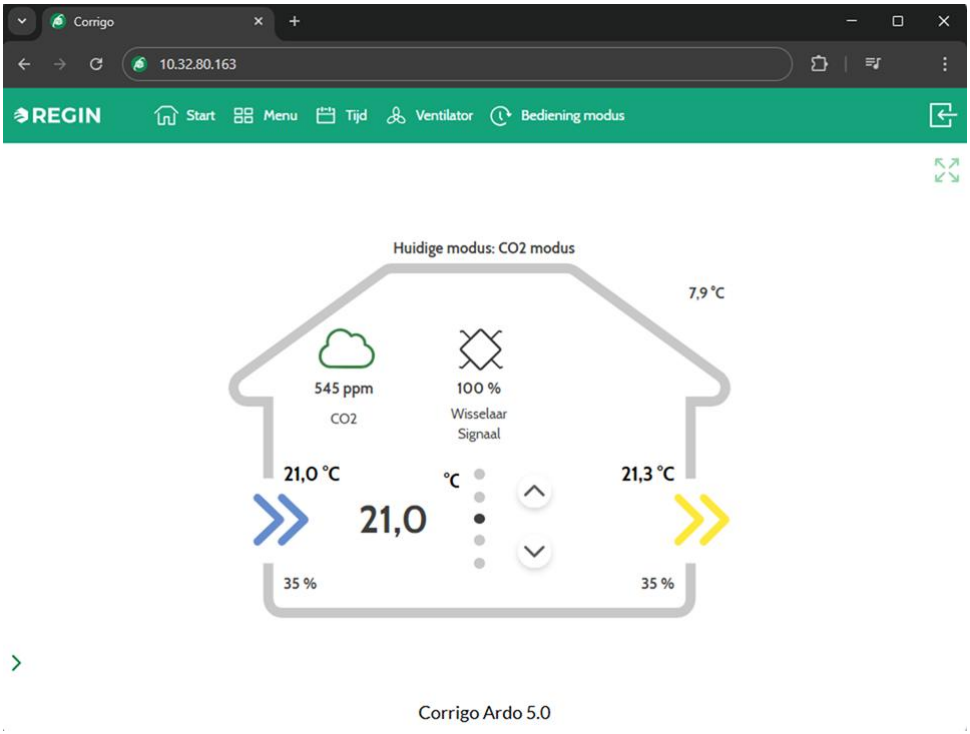

Ingebouwde logmogelijkheid
In de webinterface is een ingebouwde log mogelijk die gedurende een week analoge en/of digitale in- en uitgangen logt. Deze dient vooraf te worden geactiveerd. Volg onderstaand stappenplan:

Stap 1	Ga rechts in beeld naar: ‘Aanmelden’ -> ‘Log in’ -> ‘1111 (Admin)’ 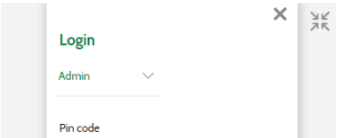
Stap 2	Ga naar: ‘Menu’ -> ‘Signaalanalysator (trend)’ -> ‘Trend configuratie’. De analoge en digitale in- en uitgangen kunnen in dit menu worden toegewezen. Vooraf dient gekozen te worden of het signaal links of rechts in de grafiek uitgelijnd moet worden.
Stap 3	Ga naar: ‘Analoog/Digitaal signaalanalysator’ -> hier kan de log worden ingezien tot maximaal één week terug.

Corrigo Ardo 5.0

B. Inbedrijfstellen en instellingen wijzigen met de Application Tool

1. Eerst moet de Application Tool gedownload en geïnstalleerd worden. Kijk hiervoor op www.orcon.nl/wtu-downloads. Ook is hier een configuratiehandleiding voor extra informatie te downloaden.
2. Na installatie van Application Tool dient na openen van het programma een Corrigo pug-in geïnstalleerd te worden via *Extra* en dan *Update vanuit cloud*.
3. De benodigde software met voorgeprogrammeerde toebehoren kan niet gedownload worden. Deze wordt geïnstalleerd door de servicemonteur
4. Verbind de laptop met de regelaar via de UTP-kabel. Als de regelaar in een netwerk is opgenomen moet de laptop met hetzelfde netwerk verbonden zijn.

Uploaden complete software file (indien aanwezig)

5. Open het softwarebestand door er dubbel op te klikken. De applicatietool zal automatisch starten.
6. Activeer de verbinding tussen de laptop en de regelaar door op het vergrootglaasje te klikken of door op F7 te klikken (zoek regelaars). Klik dan op ‘zoek netwerk’. De beschikbare regelaars, verbonden via de UTP-kabel of binnen het netwerk, worden weergegeven. Selecteer de regelaar en klik op ‘Selecteer’.

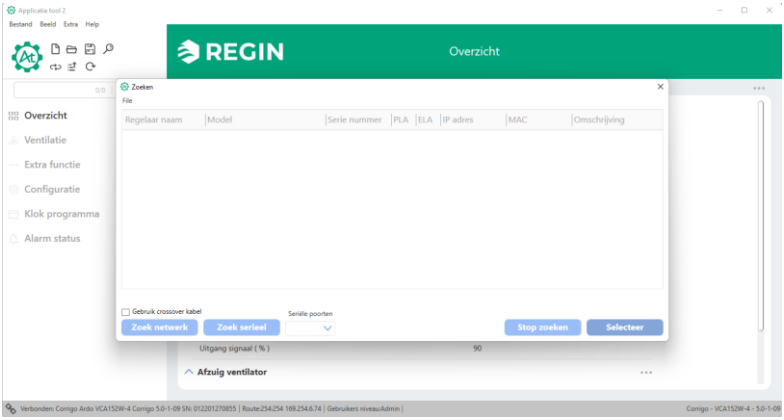

7. Laad vervolgens de parameters van de tool naar de controller door linksboven in het scherm op Synchroniseer te drukken. Nadat de lijst met paramters is weergegeven waarbij de waarde in de regelaar anders is dan in de software, klik je op **Synchroniseren naar regelaar**.

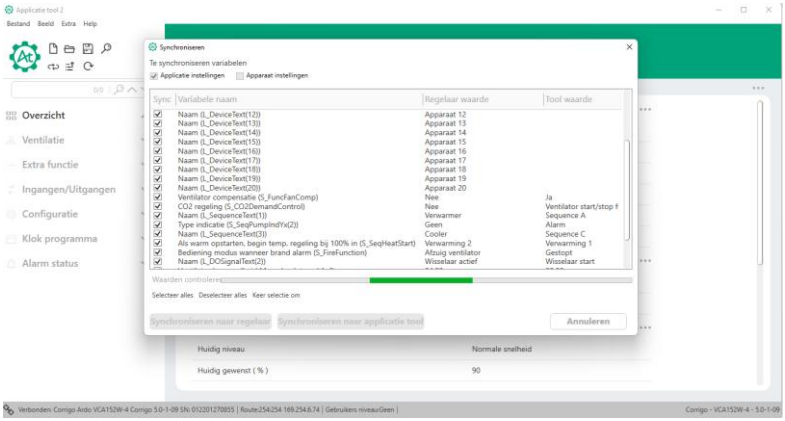

Handmatig aanpassen (enkele) parameters

Wanneer enkele parameters aangepast moeten worden in de regelaar, dienen eerst alle parameters vanuit de regelaar in de Applicatie tool te worden geladen. In onderstaande stappen is dit beschreven. Voer eerst stap 1 t/m 4 uit zoals hierboven beschreven.

5. Open de applicatie tool -> klik op Zoeken

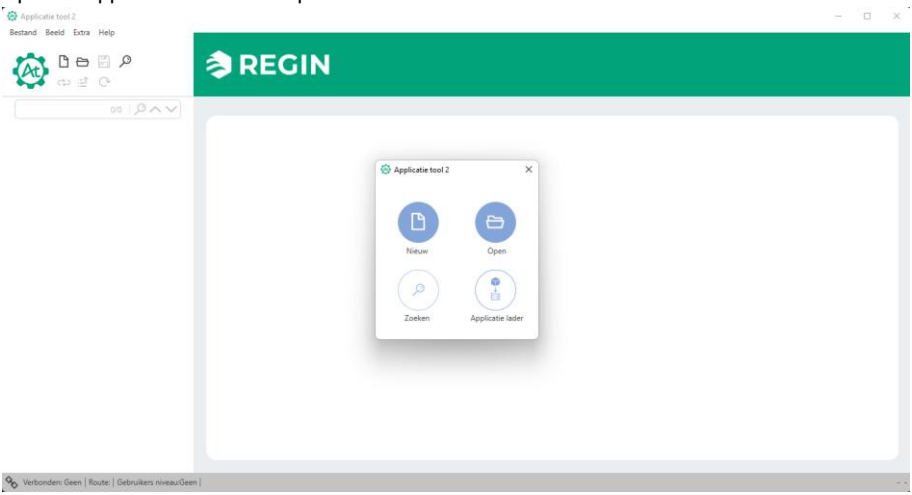

6. Klik dan op ‘zoek netwerk’. De beschikbare regelaars, verbonden via de UTP-kabel of binnen het netwerk, worden weergegeven. Selecteer de juiste regelaar en klik op ‘Selecteer’.
7. Laad vervolgens de parameters van de regelaar naar de tool door linksboven in het scherm op Synchroniseer te drukken. Nadat de afwijkende parameters zijn gevonden, klik je op **Synchroniseren naar applicatie tool**. Hierna heeft de Applicatietool alle parameters uit de regelaar van de WTU overgenomen.
8. Voor elke aanpassing in de Applicatie tool dient opnieuw op synchroniseren gedrukt te worden om de controller bij te werken. Dit kan via de drie puntjes boven de aangepaste parameter om alleen die parameter te synchroniseren of, na het doorvoeren van meerdere wijzigingen, door op de Synchronieerknop te drukken om alle aangepaste parameters te synchronisren. Klik daarna op **Synchroniseren naar regelaar**.

C. Instellingen wijzigen met het bedieningsdisplay

Het startscherm vormt het begin van de menu-structuur. Met de pijlen omlaag en omhoog kan door de menu-opties gelopen worden. Soms heeft een menu-item een submenu. Dit wordt aangegeven met een pijl rechts op het scherm. Door op de knop met de pijl naar rechts te klikken, wordt het submenu geopend. Door op de pijl naar links te klikken keert men terug naar het vorige menu-niveau. Afhankelijk van de rechten die de bediener heeft, zijn meer of minder menu's zichtbaar. Zie hieronder bij 'Toegangsrechten wijzigen' om op een ander gebruikersniveau in te loggen.

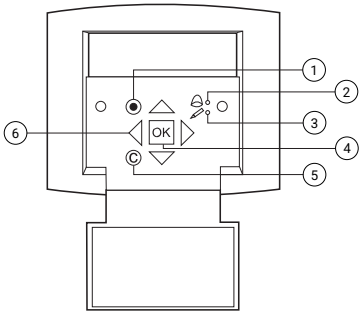

Positie	Beschrijving
1	Alarmknop: geeft toegang tot de lijst met alarmberichten
2	Alarm-LED: duidt door rood te knipperen een alarmbericht aan.
3	Invoer-LED: duidt door geel te knipperen aan dat parameters kunnen worden ingesteld of gewijzigd.
4	OK-knop: druk deze knop in om parameters waar mogelijk te wijzigen of in te stellen. Wordt ook gebruikt om te schakelen tussen in te stellen parameters in een dialoogvenster.
5	Annuleerknop: wordt gebruikt om een wijziging te annuleren en terug te keren naar de initiële instelling.
6	Pijlen links/rechts & omhoog/omlaag: worden gebruikt om omhoog, omlaag en links en rechts door de menustructuur te lopen. De pijlen omhoog/omlaag worden ook gebruikt om waarden te verhogen/verlagen bij het instellen of wijzigen van parameters.

Toegangsrechten wijzigen

Standaard beschikt men bij de bediening van de WTU over de rechten van 'Operator'. Wanneer men sommige wijzigingen wil aanbrengen moet er ingelogd worden.

Stap 1	Ga naar: 'Toegangsrechten' -> 'Log in'
Stap 2	Druk op 'OK' om in te loggen.
Stap 3	Gebruik de pijltjes om de toegangscode in te voeren: 'Admin' (1111) of 'Service' (2222)

Uitlezen temperaturen

De temperaturen zoals die gemeten worden door de WTU kunnen op het bedieningsdisplay uitgelezen worden.

Stap 1	Ga naar: 'Ingangen/Uitgangen' -> 'Analoge ingangen'

AI1: Buitentemperatuur
AI2: Retourtemperatuur
AI3: Bijvoorbeeld meetwaarde van CO_2-ruimteopnemer (activatie via Applicatietool of webbrowser)
AI4: Inblaastemperatuur

Bedrijfsmodus wijzigen
Nadat het toestel is opgestart, zal het toestel in de automatische modus draaien. Hierbij volgt het toestel het ingestelde klokprogramma of een eventueel gekoppelde CO_2-sensor. U kunt het toestel ook handmatig 'Uit' of 'Aan' zetten:

Stap 1	Ga naar: ‘Toegangsrechten’ -> ‘Aanmelden’ -> ‘1111 (Admin)’
Stap 2	Ga naar: ‘Ventilatie’ -> ‘Hand/Auto’ -> ‘Ventilatieunit’
Stap 3	Druk op ‘OK’ om de modus te wijzigen. Modus ‘Handmatig’ heeft de waarde zoals vermeld achter Handmatig

Ventilatorsnelheden wijzigen
Standaard zijn er 2 ventilatorstanden te configureren. De snelheden van beide standen zijn als volgt aan te passen:

Stap 1	Ga naar: ‘Toegangsrechten’ -> ‘Aanmelden’ -> ‘1111 (Admin)’
Stap 2	Ga naar: ‘Ventilatie’ -> ‘Gemeten/Gewenst’ -> ‘Toevoer ventilator’/’Afvoer ventilator’
Stap 3	Druk op ‘OK’ om de snelheid per stand te wijzigen.

DHCP / communicatie instellingen
Om de regelaar een IP adres te laten krijgen vanuit de router dient de DHCP toegang te worden geactiveerd.

Stap 1	Ga naar: ‘Toegangsrechten’ -> ‘Aanmelden’ -> ‘1111 (Admin)’
Stap 2	Ga naar: ‘Configuratie’ -> ‘Communicatie’ -> ‘TCP/IP’.
Stap 3	Druk op ‘OK’ om te schakelen tussen ja/nee.

Klokprogramma instellen / wijzigen
De geconfigureerde standen kunnen volgens een klokprogramma worden ingesteld. Wij adviseren om de laagste ventilatiestand minimaal van 00:00 – 24:00 te laten draaien.

Stap 1	Ga naar: ‘Toegangsrechten’ -> ‘Aanmelden’ -> ‘1111 (Admin)’
Stap 2	Ga naar: ‘Tijd instellingen’ -> ‘Tijdschema’.
Stap 3	Druk op ‘OK’ om de tijden per periode te wijzigen. Er zijn 4 periodes te configureren per ventilatorstand.

10. Onderhoud

Schakel de WTU uit door de hoofdschakelaar om te zetten voordat onderhoud wordt uitgevoerd.

Onderhoudsintervallen
De tabel hieronder toont de geadviseerde onderhoudsintervallen van de WTU. Om een lange levensduur van de WTU te garanderen, is het van belang deze onderhoudsintervallen aan te houden en hierbij de onderhoudsinstructies te volgen. Grondig en regelmatig onderhoud is een voorwaarde voor een geldige garantie.

Type onderhoud	Eenmaal per half jaar	Eenmaal per jaar	Indien nodig
Filters controleren en eventueel vervangen	X	X	
Filters vervangen		X	
Warmtewisselaar schoonmaken		X	
Spanning van de aandrijfriem controleren		X	
Ventilatoren schoonmaken		X	
Roosters schoonmaken		X	
Kanalen schoonmaken			X[1]

[1] Of overeenkomstig lokale wet- en regelgeving

Filters
Laat het apparaat niet zonder luchtfilter draaien, dit om er voor te zorgen dat onderdelen van de WTU niet onnodig vervuild raken. Reinig het filter na een half jaar. Vervang de luchtfilters minstens één keer per jaar.

Warmtewisselaar schoonmaken

Stap 1	Haal de warmtewisselaar voorzichtig uit de unit. 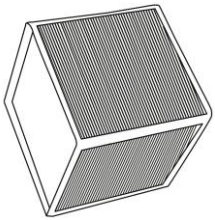
Stap 2	Maak de wisselaar schoon met warm water en gebruik eventueel een natuurlijk schoonmaakmiddel
Stap 3	Laat de wisselaar volledig drogen voordat deze teruggeplaatst wordt.

Toevoer- en Retourluchtventilator schoonmaken

De ventilatoren hebben EC-gestuurde externe rotormotoren die traploos en afzonderlijk van 0-100% kunnen worden geregeld. De motorlagers zijn voor de gehele levensduur gesmeerd en onderhoudsvrij. Het is mogelijk de ventilatoren te verwijderen voor reiniging.

Waarschuwing

Ook als de netvoeding naar de WTU ontkoppeld is, bestaat nog steeds kans op letsel door draaiende onderdelen die nog niet geheel tot stilstand zijn gekomen. Pas op voor scherpe randen. Draag beschermende kleding.

Stap 1	Haal de ventilator voorzichtig uit de unit. 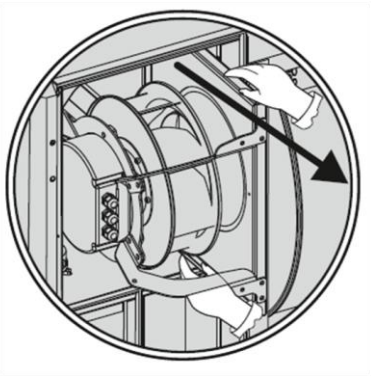
Stap 2	Maak de ventilator schoon met een stofzuiger en reinig het met een vochtige doek.
Stap 3	Maak vochtige oppervlakken droog, om corrosie van de metalen oppervlakken te voorkomen.
Stap 4	Plaats de schoongemaakte ventilator in de sleuven.

De interne batterij in de Corrigo-regelaar vervangen

In de Corrigo bevindt zich een batterij die garandeert dat het geheugen en de realtime klok ook bij een stroomstoring blijven werken. Als het alarm ‘Interne batterij’ optreedt en de batterij-led rood oplicht, is de batterij te zwak geworden en moet die worden vervangen. Dankzij een back-upcondensator blijft de regelaar ook zonder voedingsspanning nog minimaal 10 minuten werken. Laat het vervangen van de batterij over aan deskundige servicetechnici, aangezien hiervoor kennis nodig is over de juiste bescherming tegen elektrostatische ontlading en over het demonteren en openen van de WTU.

Stap 1	Verwijder de kap door deze met een kleine schroevendraaier over de vergrendelingen naar buiten te duwen.
Stap 2	Vervang de batterij (type CR2032). Let erop dat de polen correct geplaatst worden.
Stap 3	Druk op ‘OK’ om de snelheid per stand te wijzigen.

11. Installatie- & onderhoudsrapport Orcon WTU

Installateur	
Installatiedatum	
Type WTU*	WTU - B / DA - -TA
Standaard filters**	Toevoerfilter ePM_1 55% Retourfilter ePM_{10} 60%
Optionele toevoerfilters**	Geen / Coarse 45%

* Vul bij Type WTU het typenummer in en streep door wat niet van toepassing is.
** Streep door wat niet van toepassing is en vervang de filters minimaal 1 keer per jaar.

Datum	Onderhoudsmonteur	Uitgevoerde werkzaamheden

Datum	Onderhoudsmonteur	Uitgevoerde werkzaamheden

12. Storingen

Alarmberichten
De alarmknop (zie hoofdstuk 9C) opent de alarmlijst. Na het indrukken van deze knop worden actieve en niet-bevestigde alarmberichten in het menuvenster getoond. De alarm-LED op het display knippert als er niet-bevestigde alarmberichten zijn en brandt continu als de alarmberichten nog steeds actief zijn maar wel zijn bevestigd. Gebruik bij meerdere alarmberichten de pijlen 'Omhoog'/'Omlaag' om door de berichten te lopen. Een alarm kan worden bevestigd of geblokkeerd met OK en de pijlen 'Omhoog'/'Omlaag'. Druk op wissen en daarna op de linker pijl om te annuleren en terug te gaan naar het startmenu.

Storingen verhelpen
Controleer en verhelp indien mogelijk de volgende zaken en de controlelijst in hoofdstuk 2 voordat u contact opneemt met uw servicevertegenwoordiger. Controleer altijd eerst op actieve alarmberichten op het bedieningspaneel.

Ventilator(en) start(en) niet
- Controleer op alarmberichten.
- Controleer de zekeringen.
- Controleer de instellingen van het bedieningspaneel (tijden, weekschema, automatisch / handbediend bedrijf enz.).

Verminderde luchtstroom
- Controleer de instellingen voor de ventilatiestanden Normaal en Gereduceerd.
- Controleer of de buitenlucht-/retourluchtafsluiter (indien gebruikt) opent.
- Controleer of de filters moeten worden vervangen.
- Controleer of openingen en roosters moeten worden schoongemaakt.
- Controleer of de ventilatoren en de warmtewisselaar moeten worden schoongemaakt.
- Controleer of de dakdoorvoer of de luchtinlaat verstopt is.
- Controleer de kanalen op zichtbare beschadigingen.

Koude toevoerlucht
- Controleer de regeltemperatuur op het bedieningspaneel.
- Controleer of de noodthermostaat is geactiveerd. Druk indien nodig op de resetknop van de elektrische verwarmer met een puntig gereedschap.
- Controleer of het afvoerfilter moet worden vervangen.
- Controleer of de ventilatoren zijn gestopt vanwege oververhitting. In dat geval is de thermische schakelaar mogelijk geactiveerd.

Geluid/trillingen
- Controleer of de WTU volledig waterpas staat.
- Maak de ventilatorwaaiers schoon.
- Controleer of de ventilatoren goed vastzitten.

13. EU-Conformiteitsverklaring

Groupe Atlantic Nederland BV
Landjuweel 25
3905 PE Veenendaal
Tel: +31 (0)318-544700

Verklaart hierbij dat de producten in overeenstemming zijn met alle van toepassing zijnde eisen zoals vermeld in de volgende richtlijnen.

Machinerichtlijn 2006/42/EG
RoHS-richtlijn 2011/65/EU
EMC-richtlijn 2014/30/EU
Laagspanningsrichtlijn 2014/35/EU

De volgende geharmoniseerde normen zijn toegepast in de betreffende onderdelen:

EN ISO 12100
Veiligheid van machines – Algemene ontwerpbeginselen – Risicobeoordeling en risicobeperking.

EN 13857
Veiligheid van machines – Veiligheidsafstanden ter voorkoming van het bereiken van gevaarlijke zones door de bovenste en onderste ledematen.

EN 13849
Veiligheid van machines - Veiligheidsgerelateerde delen van besturingssystemen

EN 60204-1
Veiligheid van machines - Elektrische uitrusting van machines – Deel 1: Algemene eisen.

EN 61000-6-1
Elektromagnetische compatibiliteit (EMC) - Deel 6-1: Generieke normen - Immuniteit voor huishoudelijke, handels- en lichtindustriële omgevingen

EN 61000-6-3
Elektromagnetische compatibiliteit (EMC) – Deel 6-3: Generieke normen – Emissienorm voor residentiële, commerciële en licht-industriële omgevingen.

Veenendaal, 07-08-2024
S. Bruis

14. Service onderdelen

Service onderdeel	Art. nr.
WTU-B/DA Regin 5.0 controller	15800228
Regin wandbediening (E3-display), exclusief verbindingskabel	15800105
Verbindingskabel voor wandbediening	15890110
Transformator 230V/24VAC - 40VA	15916040
WTU PT1000 interne temperatuursensor	15850058
WTU PT1000 kanaal temperatuursensor	15850020

Notities

Zet- en drukfouten onder voorbehoud V1 012025

ORCON

Groupe Atlantic Nederland BV
Landjuweel 25, 3905 PE Veenendaal | Postbus 416, 3900 AK Veenendaal
t +31 (0)318 54 47 00 | info.nl@groupe-atlantic.com | Service.nl@groupe-atlantic.com | www.orcon.nl